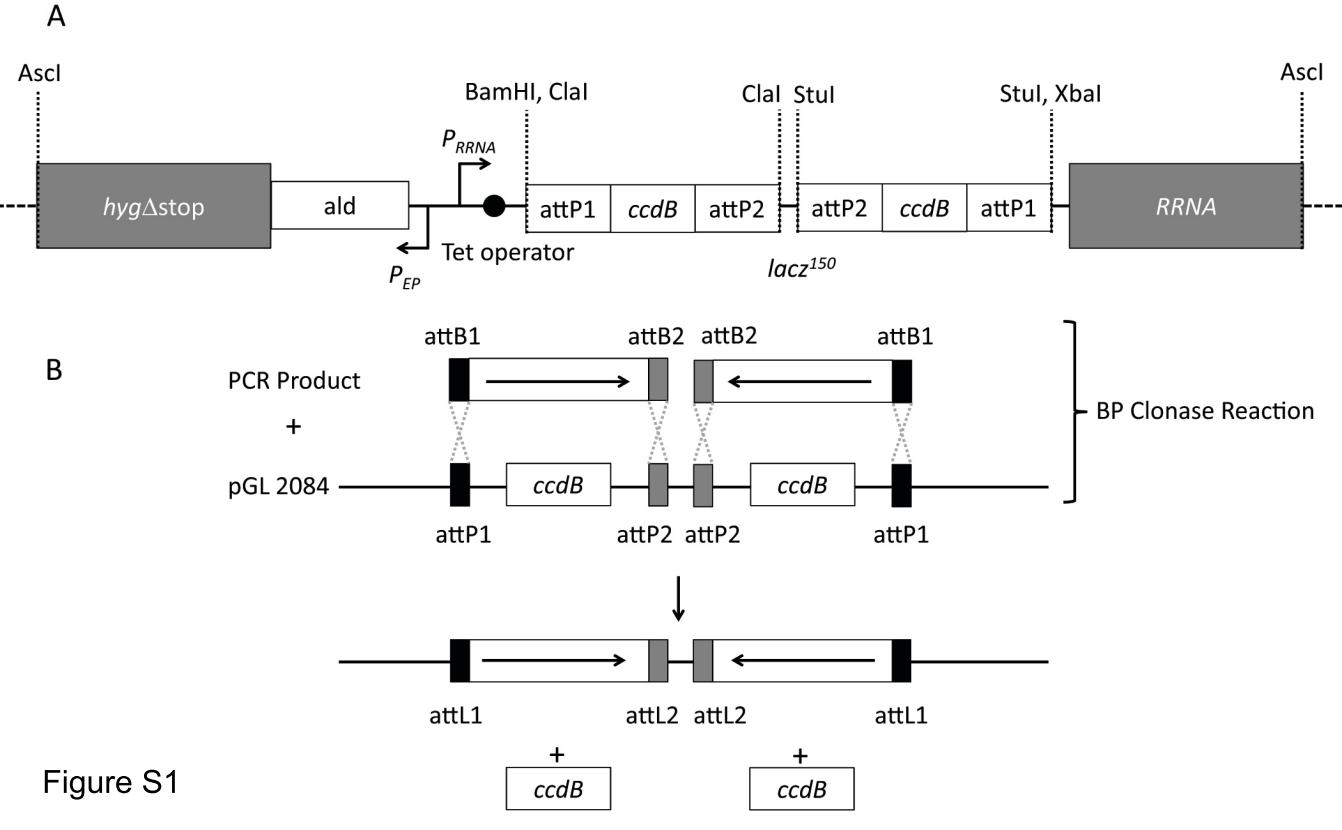
A
AscI
BamHI, ClaI
ClaI StuI
StuI, XbaI
AscI
P_{RRNA}
hygΔstop
ald
attP1
ccdB
attP2
attP2
ccdB
attP1
RRNA
Tet operator
P_{EP}
lacz150
B
attB1
attB2
attB2
attB1
PCR Product
+
pGL 2084
ccdB
ccdB
BP Clonase Reaction
attP1
attP2
attP2
attP1
attL1
attL2
attL2
attL1
+
ccdB
+
ccdB

Figure S1