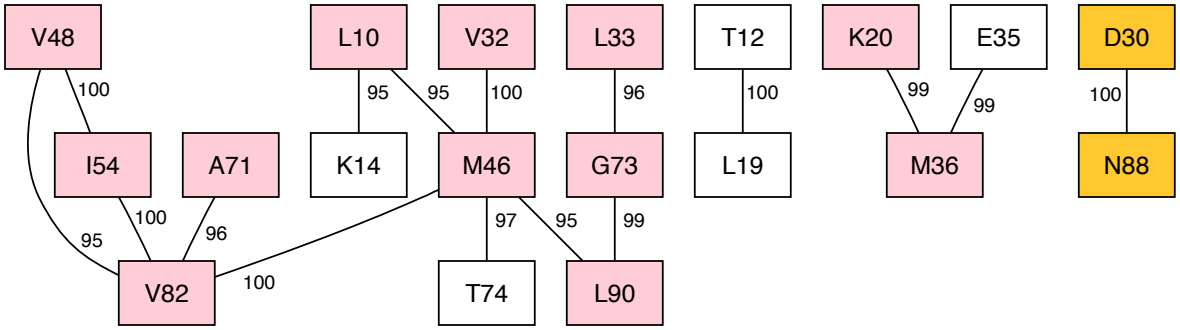
V48
L10
V32
L33
T12
K20
E35
D30
100
95
95
100
96
100
99
99
100
I54
A71
K14
M46
G73
L19
M36
N88
100
96
97
95
99
95
V82
100
T74
L90