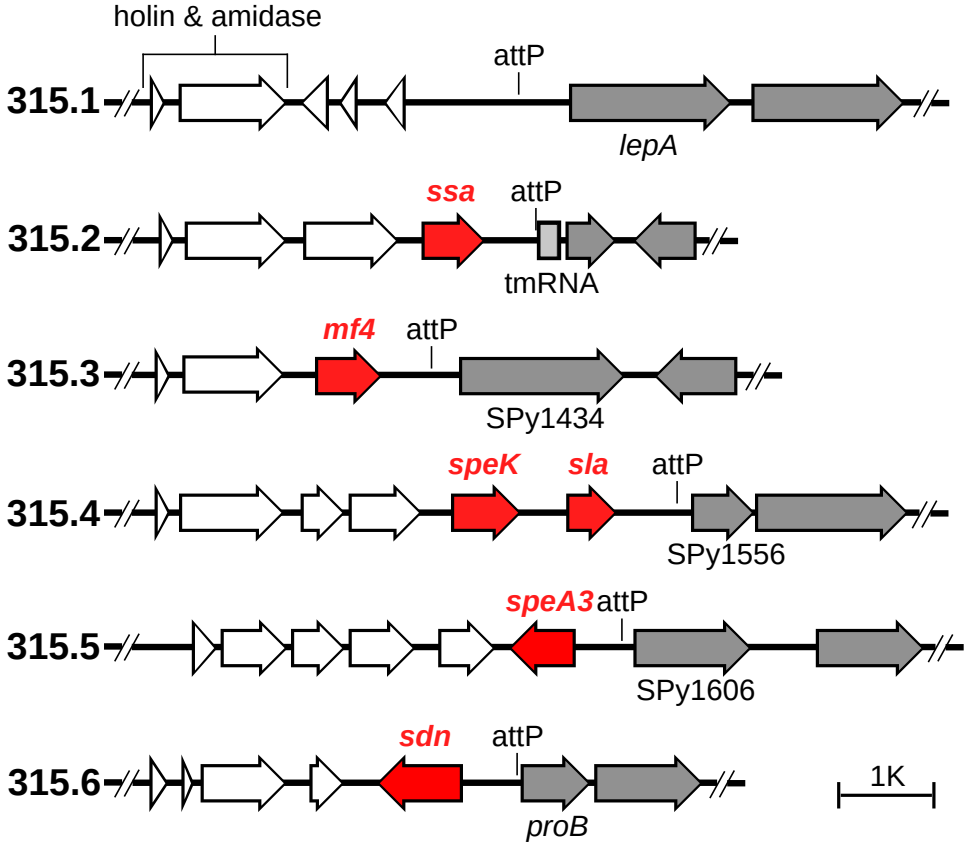
holin & amidase
attP
315.1
lepA
ssa
attP
315.2
tmRNA
mf4
attP
315.3
SPy1434
speK
sla
attP
315.4
SPy1556
speA3
attP
315.5
SPy1606
sdn
attP
315.6
proB
1K