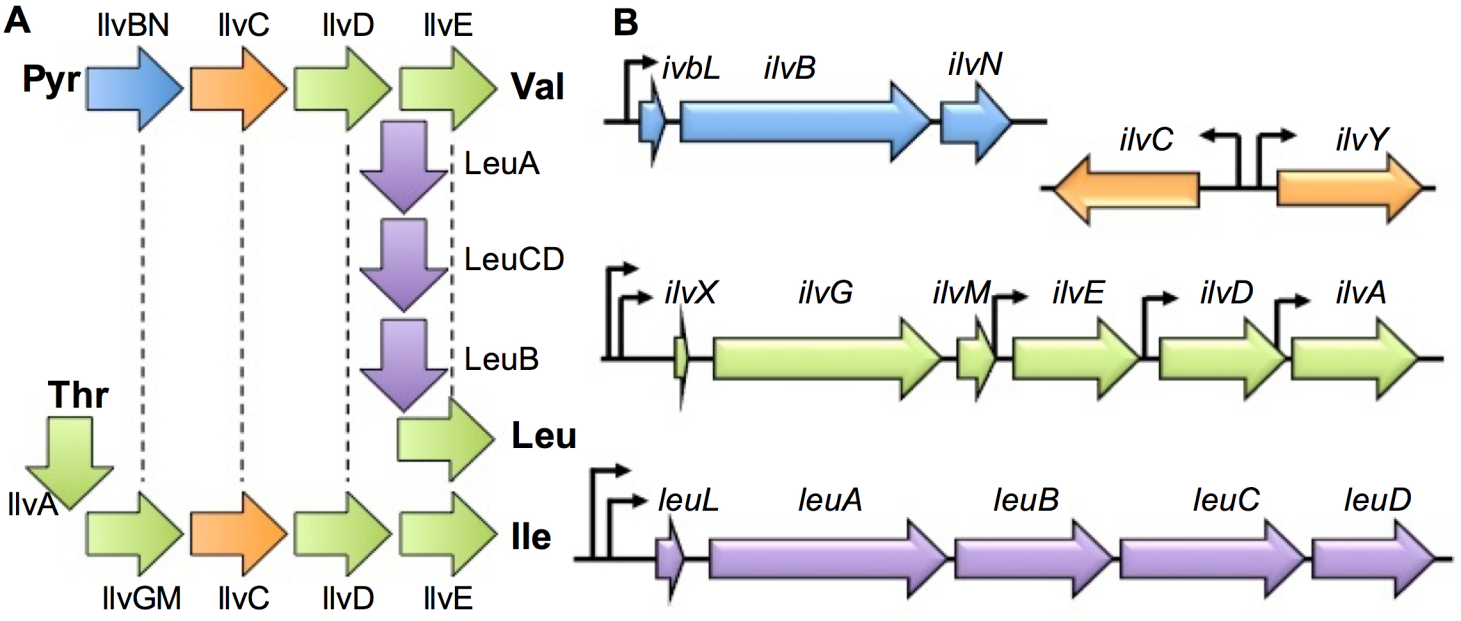
A
IlvBN
IlvC
IlvD
IlvE
Pyr
Val
LeuA
LeuCD
LeuB
Thr
Leu
IlvA
Ile
IlvGM
IlvC
IlvD
IlvE
B
ivbL
ilvB
ilvN
ilvC
ilvY
ilvX
ilvG
ilvM
ilvE
ilvD
ilvA
leuL
leuA
leuB
leuC
leuD