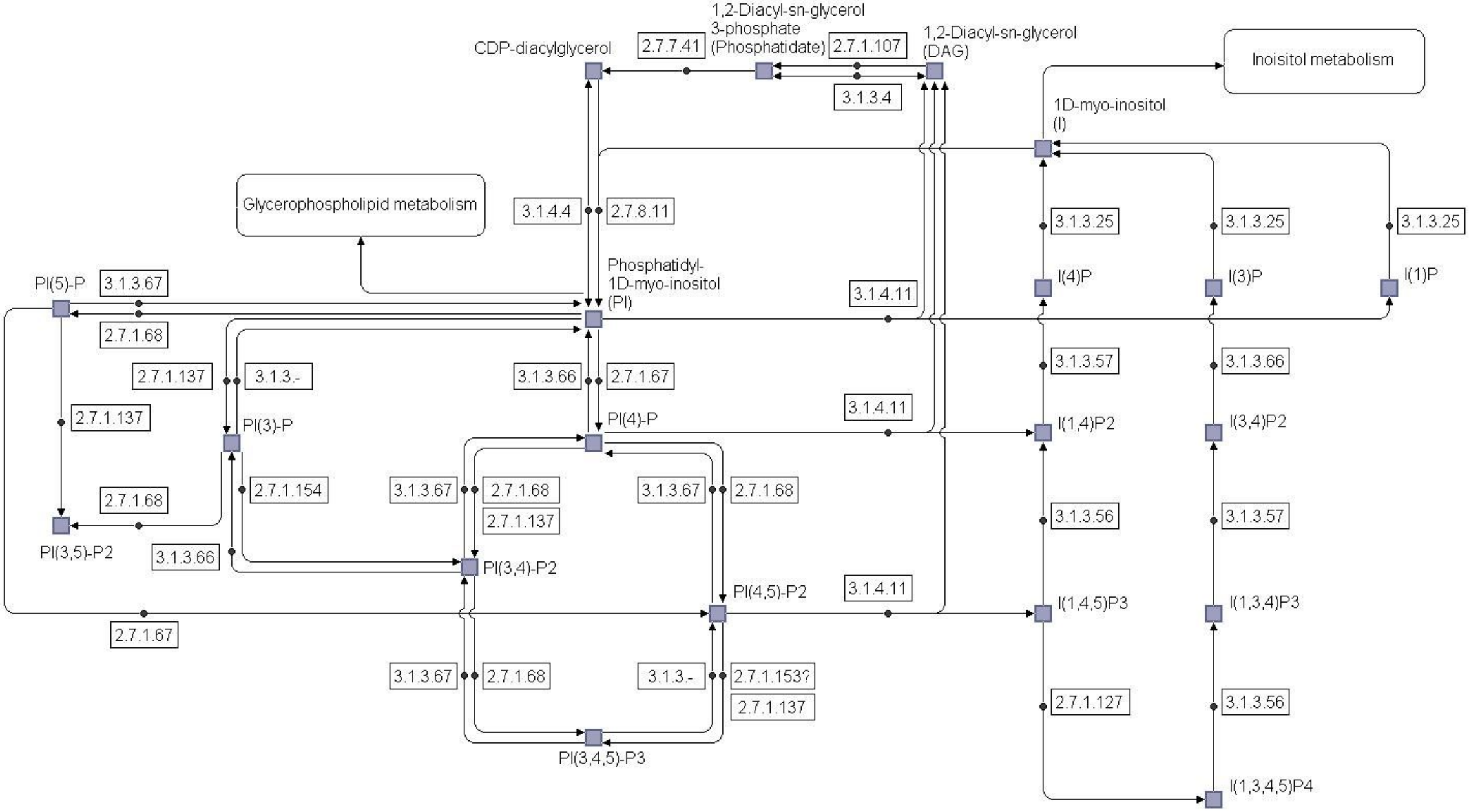
1,2-Diacyl-sn-glycerol
3-phosphate
(Phosphatidate)
CDP-diacylglycerol
2.7.7.41
2.7.1.107
1,2-Diacyl-sn-glycerol
(DAG)
3.1.3.4
Inoisitol metabolism
1D-myo-inositol
(I)
Glycerophospholipid metabolism
3.1.4.4
2.7.8.11
3.1.3.25
3.1.3.25
3.1.3.25
Phosphatidyl-
1D-myo-inositol
(PI)
PI(5)-P
3.1.3.67
2.7.1.68
3.1.4.11
I(4)P
I(3)P
I(1)P
2.7.1.137
3.1.3.-
3.1.3.66
2.7.1.67
3.1.3.57
3.1.3.66
2.7.1.137
PI(3)-P
PI(4)-P
3.1.4.11
I(1,4)P2
I(3,4)P2
2.7.1.154
3.1.3.67
2.7.1.68
3.1.3.67
2.7.1.68
2.7.1.68
2.7.1.137
3.1.3.56
3.1.3.57
PI(3,5)-P2
3.1.3.66
PI(3,4)-P2
PI(4,5)-P2
3.1.4.11
I(1,4,5)P3
I(1,3,4)P3
2.7.1.67
3.1.3.67
2.7.1.68
3.1.3.-
2.7.1.153?
2.7.1.137
2.7.1.127
3.1.3.56
PI(3,4,5)-P3
I(1,3,4,5)P4