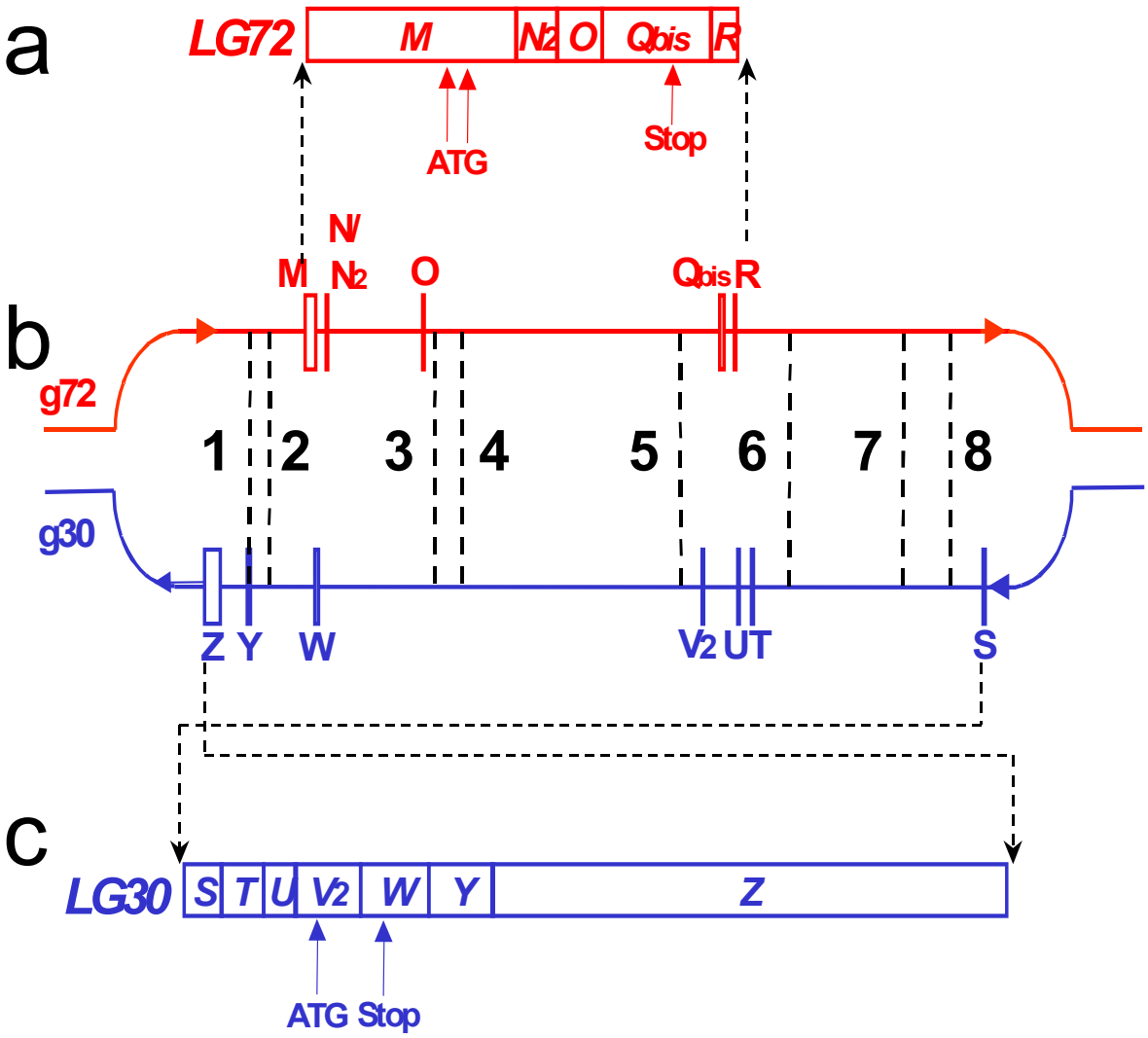
a
LG72
M
N2
O
Qbis
R
ATG
Stop
b
g72
M
N2
O
Qbis
R
1
2
3
4
5
6
7
8
g30
Z
Y
W
V2
U
T
S
c
LG30
S
T
U
V2
W
Y
Z
ATG
Stop